第59回兵庫県高等学校総合体育大会

兼　平成27年度全国高等学校総合体育大会　兵庫県予選大会

5月29日～6月7日

	1	2	3	4	5	6	7	8
5月29日（金）	10:40	11:30	12:20	13:10	14:00			
5月30日（土）	10:10	11:00	11:50	12:40	13:30	14:20	15:10	
5月31日（日）	10:10	11:00	11:50	12:40	13:30	14:20		
6月6日（土）	10:00	11:00	決勝リーグ時間は下記の表を見てください					
6月7日（日）	決勝リーグ時間は下記の表を見てください							

Dグループ

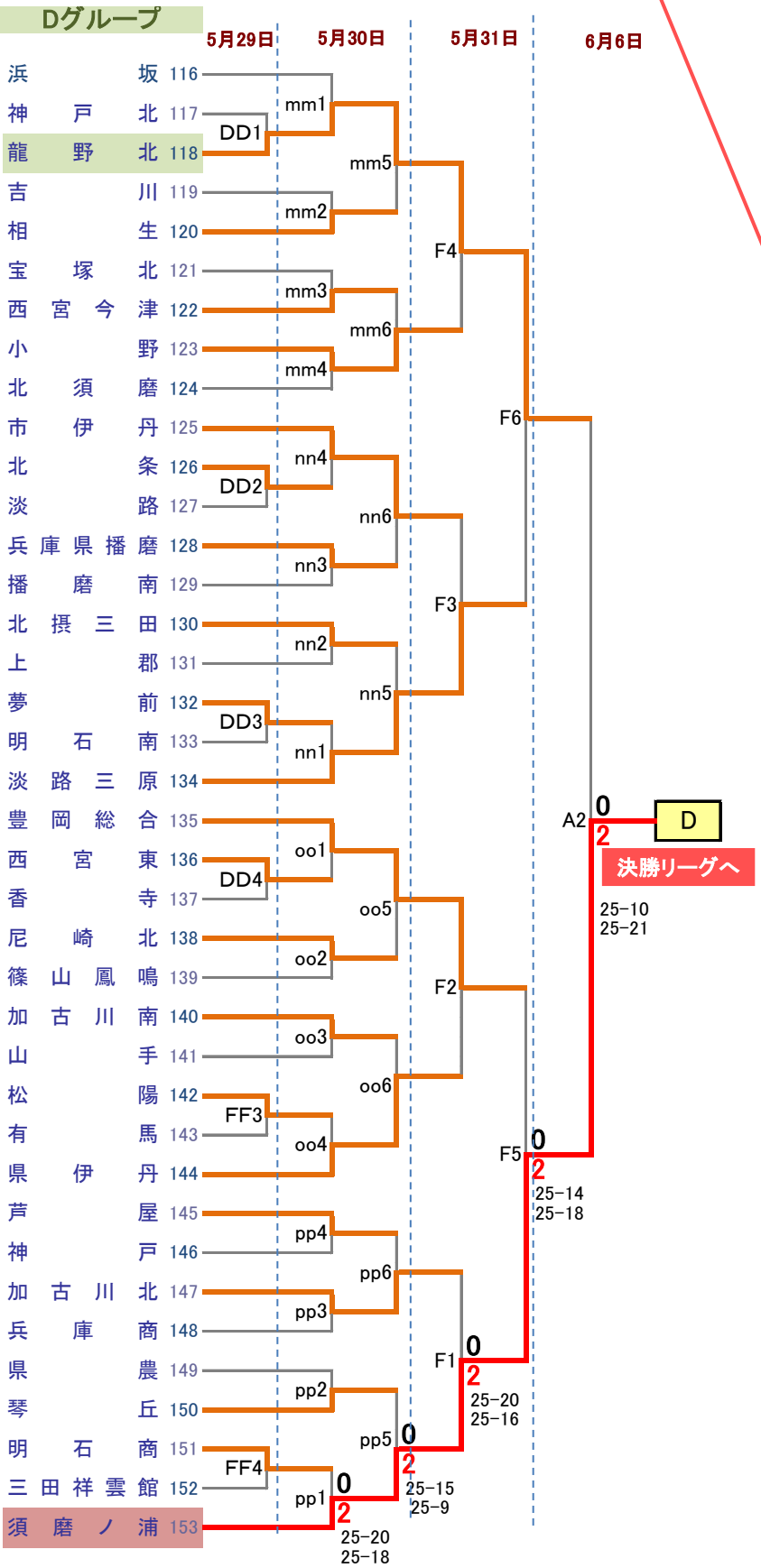

準優勝

5月29日（金）

DD 【 県立文化体育館多目的B 】

5月30日（土）

mm・nn 【 北須磨 】

oo・pp 【 須磨ノ浦（体育館） 】

5月31日（日）

F 【 須磨ノ浦（体育館） 】

6月6日（土）

A 【 グリーンアリーナ神戸 】

決勝リーグ

6月6日（土）グリーンアリーナ神戸

12:30～

A	氷上	2
B	神戸野田	0

25-19
25-15

13:30～

C	日ノ本	2
D	須磨ノ浦	0

25-19
27-25

6月7日（日）グリーンアリーナ神戸

10:00～

A	氷上	0
C	日ノ本	2

25-11
25-18

11:00～

B	神戸野田	0
D	須磨ノ浦	2

25-15
25-16

13:00～

C	日ノ本	2
B	神戸野田	0

25-14
25-16

14:00～

A	氷上	1
D	須磨ノ浦	2

25-23
23-25
25-21

A・B・Cグループのトーナメント表は
兵庫県バレーボール協会
ホームページを見てください。