第27回全国高等学校女子ソフトボール選抜大会組合せ表

期日：平成21年3月20日(金)～23日(月)

第1試合 9:00～ 第2試合 11:00～ 第3試合 13:00～ 第4試合 15:00～
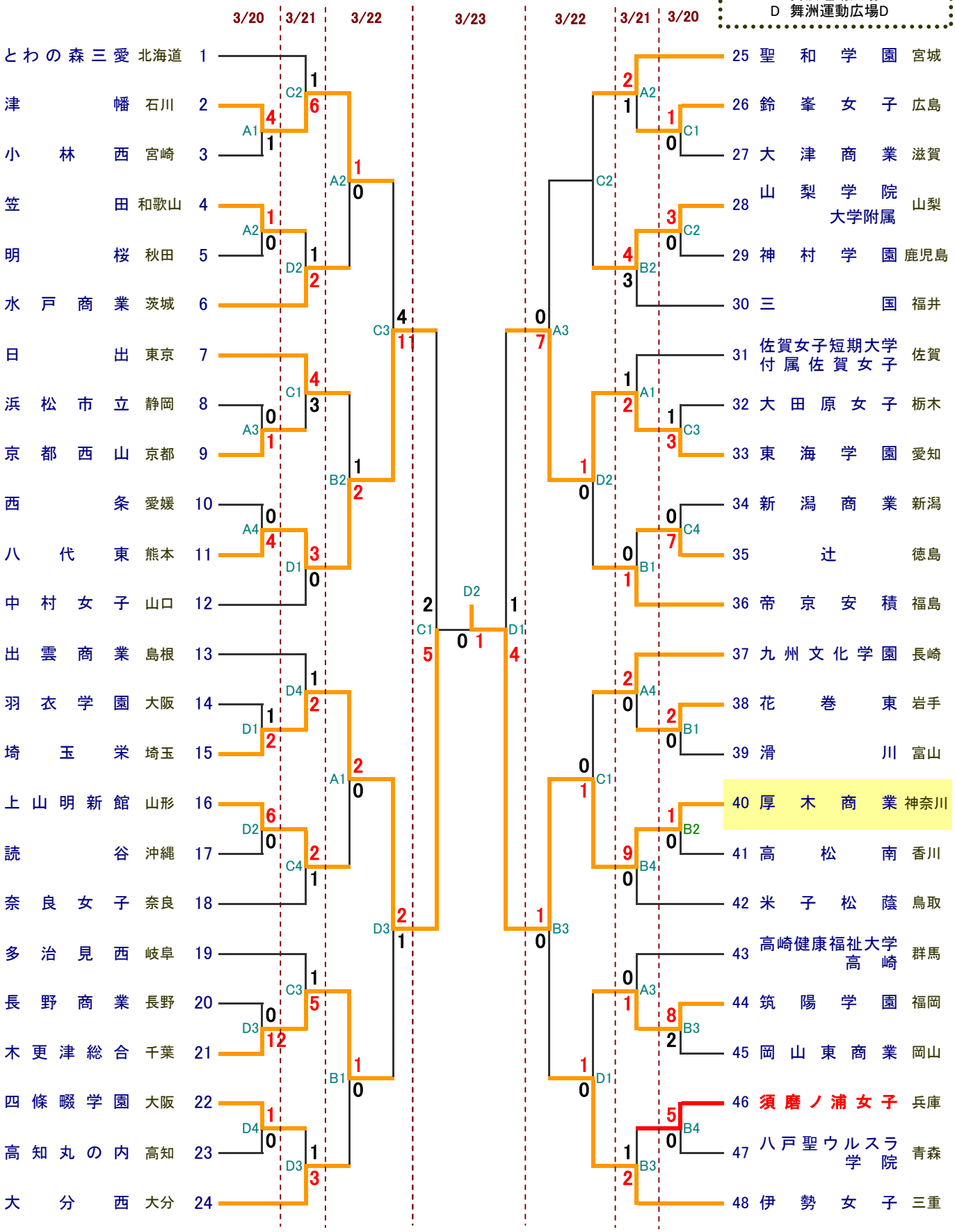
会場
大阪府大阪市此花区舞洲運動広場
A 舞洲運動広場A
B 舞洲運動広場B
C 舞洲運動広場C
D 舞洲運動広場D