全国私立高等学校女子ソフトボール選抜大会

決勝トーナメント組合せ

愛媛県今治市　3月26日～3月29日
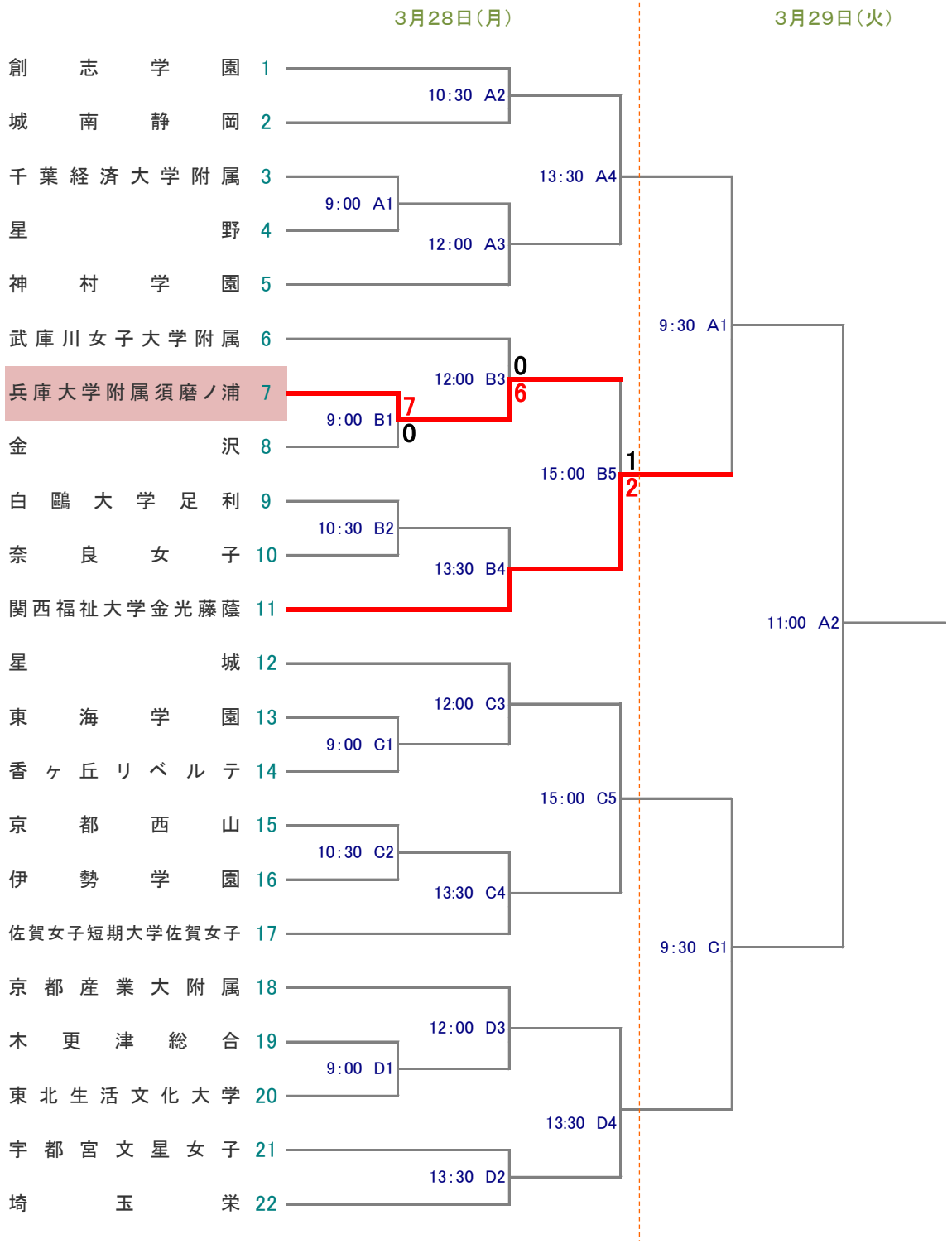
A:今治市営球場　B･C･D＝補助球場　E･F＝波方運動公園